SN7463

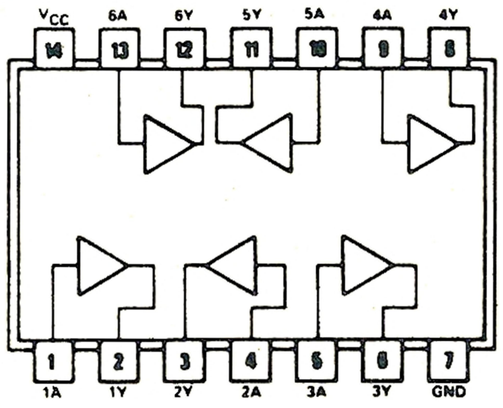

63 Sześć bramek przetwarzających sygnał prądu w sygnał napięcia
Hex current sensing interface gates