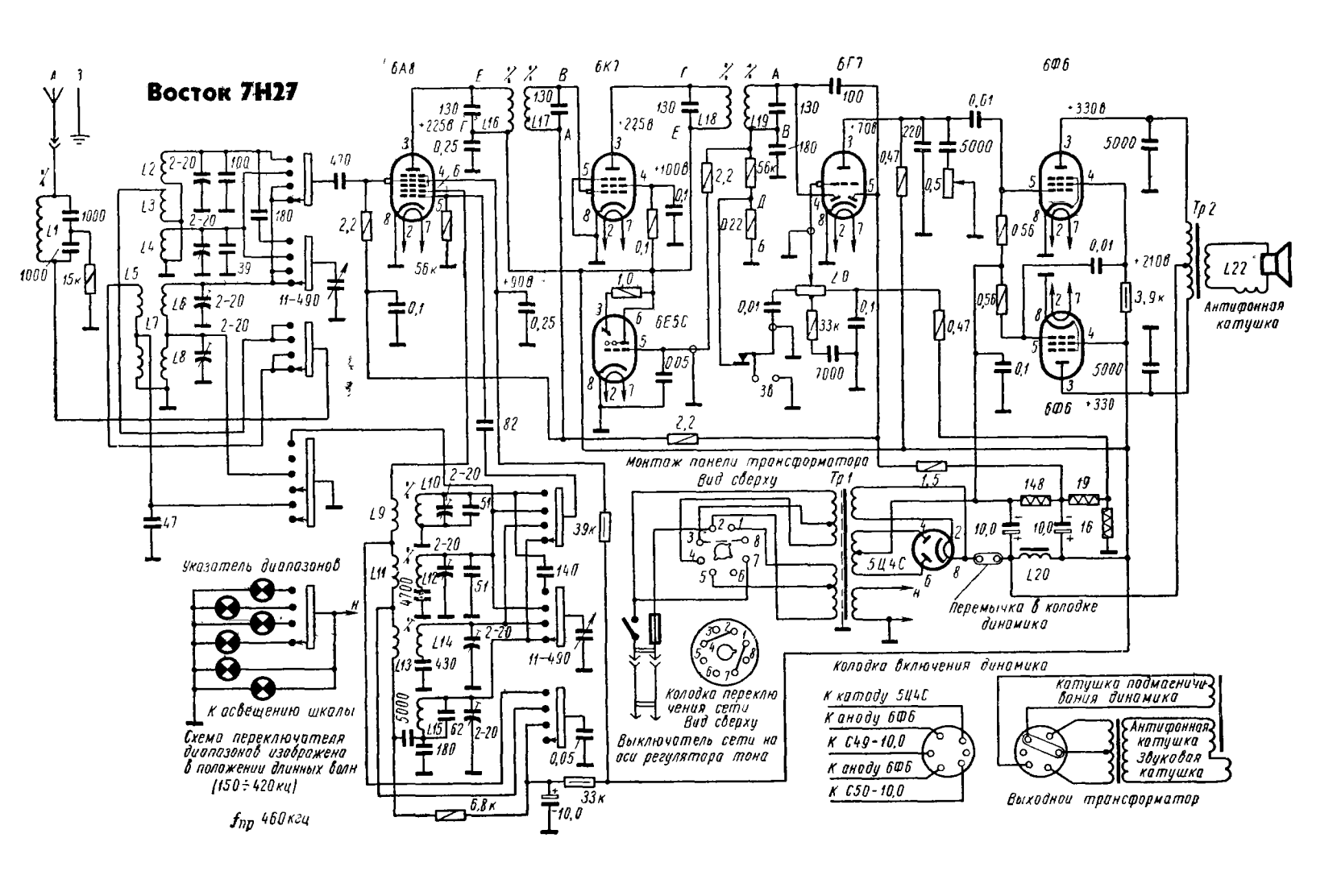
Восток 7Н27
6А8
6К7
6Г7
6Ф6
6Е5С
5Ц4С
Тр1
Тр2
L22
Антифонная катушка
Монтаж панели трансформатора
Вид сверху
Указатель диапазонов
К освещению шкалы
Схема переключателя диапазонов изображена в положении длинных волн (150÷420 кц)
fпр 460 кгц
Колодка переключения сети
Вид сверху
Выключатель сети на оси регулятора тона
Колодка включения динамика
К катоду 5Ц4С
К аноду 6Ф6
К С49-10,0
К аноду 6Ф6
К С50-10,0
Перемычка в колодке динамика
Катушка подмагничивания динамика
Антифонная катушка
Звуковая катушка
Выходной трансформатор