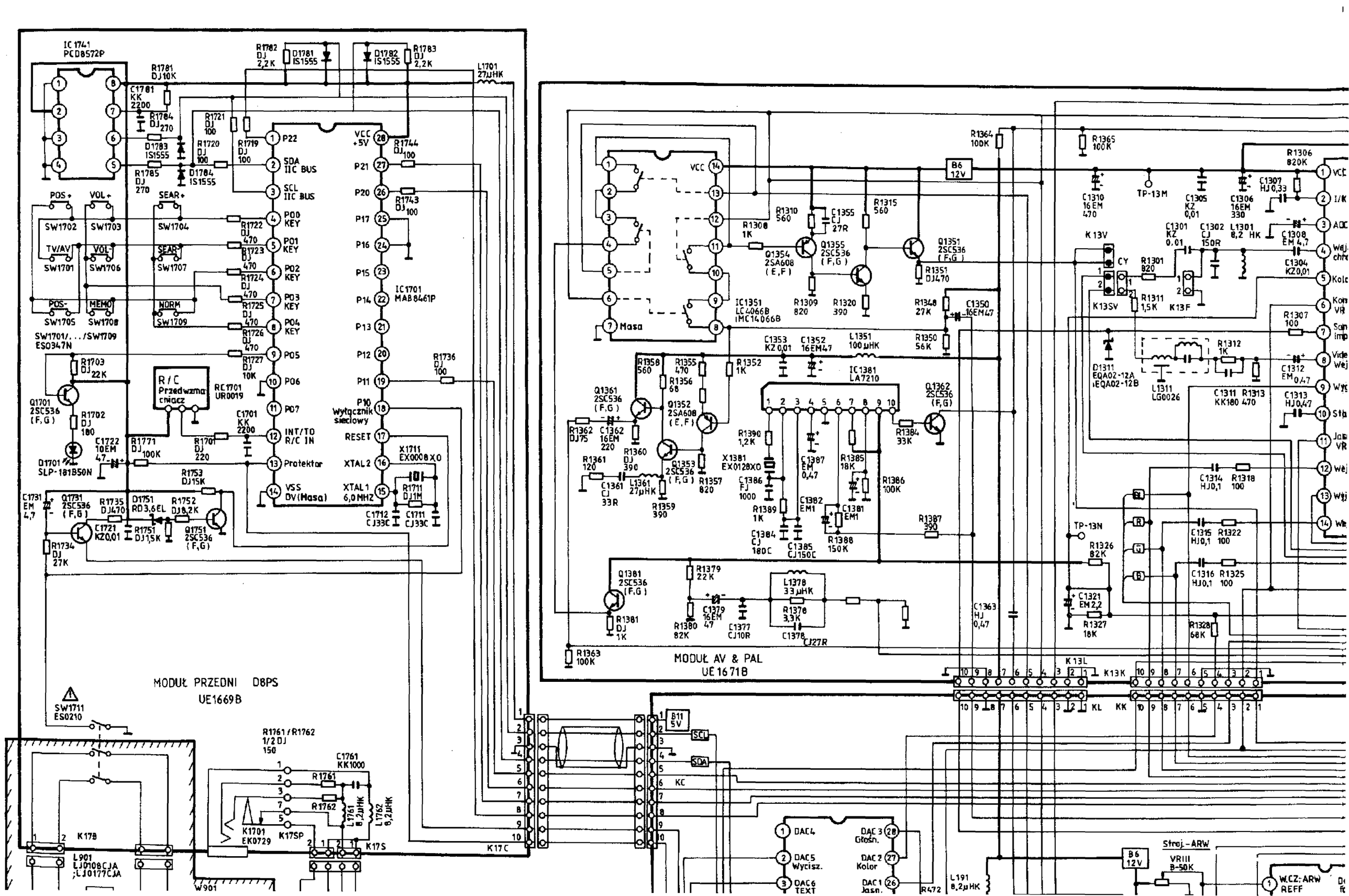
IC 1741
PCD8572P
IC1701
MAB8461P
P22
SDA IIC BUS
SCL IIC BUS
P00 KEY
P01 KEY
P02 KEY
P03 KEY
P04 KEY
P05
P06
P07
INT/TO R/C IN
Protektor
VSS 0V(Masa)
VCC +5V
P21
P20
P17
P16
P15
P14
P13
P12
P11
P10 Wyłącznik sieciowy
RESET
XTAL 2
XTAL 1 6,0 MHZ
POS+
VOL+
SEAR+
SW1702
SW1703
SW1704
TV/AV
VOL-
SEAR-
SW1701
SW1706
SW1707
POS-
MEMO
NORM
SW1705
SW1708
SW1709
SW1701/.../SW1709
ES0347N
R/C Przedwzmacniacz
RC1701 UR0019
Q1701 2SC536 (F,G)
Q1701 SLP-181B50N
Q1731 2SC536 (F,G)
Q1751 2SC536 (F,G)
D1751 RD3,6EL
X1711 EX0008XO
MODUŁ PRZEDNI D8PS
UE1669B
SW1711 ES0210
K17B
K17C
K17S
K17SP
K1701 EK0729
L901 LJ0108CJA ;LJ0177CJA
W901
R1761/R1762 1/2DJ 150
C1761 KK1000
L1761 8,2μHK
L1762 8,2μHK
B11 5V
SCL
SDA
KC
DAC4
DAC5 Wycisz.
DAC6 TEXT
DAC3 Głośn.
DAC2 Kolor
DAC1 Jasn.
Masa
IC1351 LC4066B (MC14066B)
IC1381 LA7210
X1381 EX0128XO
Q1354 2SA608 (E,F)
Q1355 2SC536 (F,G)
Q1351 2SC536 (F,G)
Q1361 2SC536 (F,G)
Q1352 2SA608 (E,F)
Q1353 2SC536 (F,G)
Q1362 2SC536 (F,G)
Q1381 2SC536 (F,G)
B6 12V
MODUŁ AV & PAL
UE1671B
K13V
K13SV
K13F
K13L
K13K
KL
KK
TP-13M
TP-13N
D1311 EQA02-12A (EQA02-12B)
L1311 LG0026
Stroj.-ARW
VRIII B-50K
W.CZ.-ARW REFF

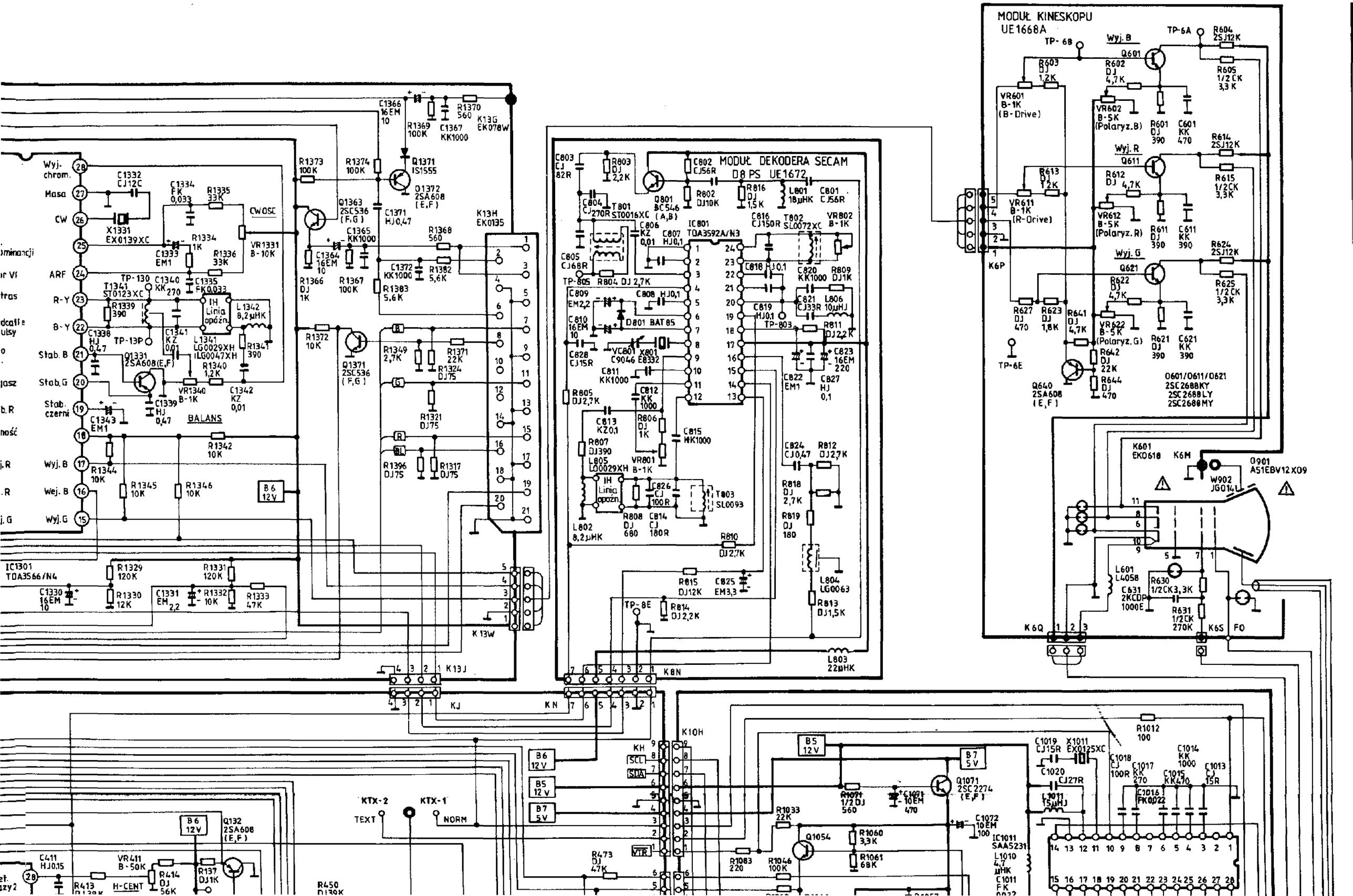
MODUŁ KINESKOPU
UE1668A
MODUŁ DEKODERA SECAM
D8 PS UE1672
IC801
TDA3592A/N3
IC1301
TDA3566/N4
IC1011
SAA5231
Wyj. B
Wyj. R
Wyj. G
Masa
CW
ARF
R-Y
B-Y
Stab. B
Stab. G
Stab. czerni
Wyj. B
Wej. B
Wyj. G
CWOSC
BALANS
H-CENT
TEXT
NORM
K6P
K6Q
K6S
K6M
K13G
K13H
K13W
K13J
KJ
KN
K8N
K10H
B6 12V
B5 12V
B7 5V
Q601
Q611
Q621
Q640 2SA608 (E,F)
Q901 AS1EBV12X09
W902 JG014L
K601 EK0618
Q0601/Q0611/Q0621 2SC2688KY 2SC2688LY 2SC2688MY

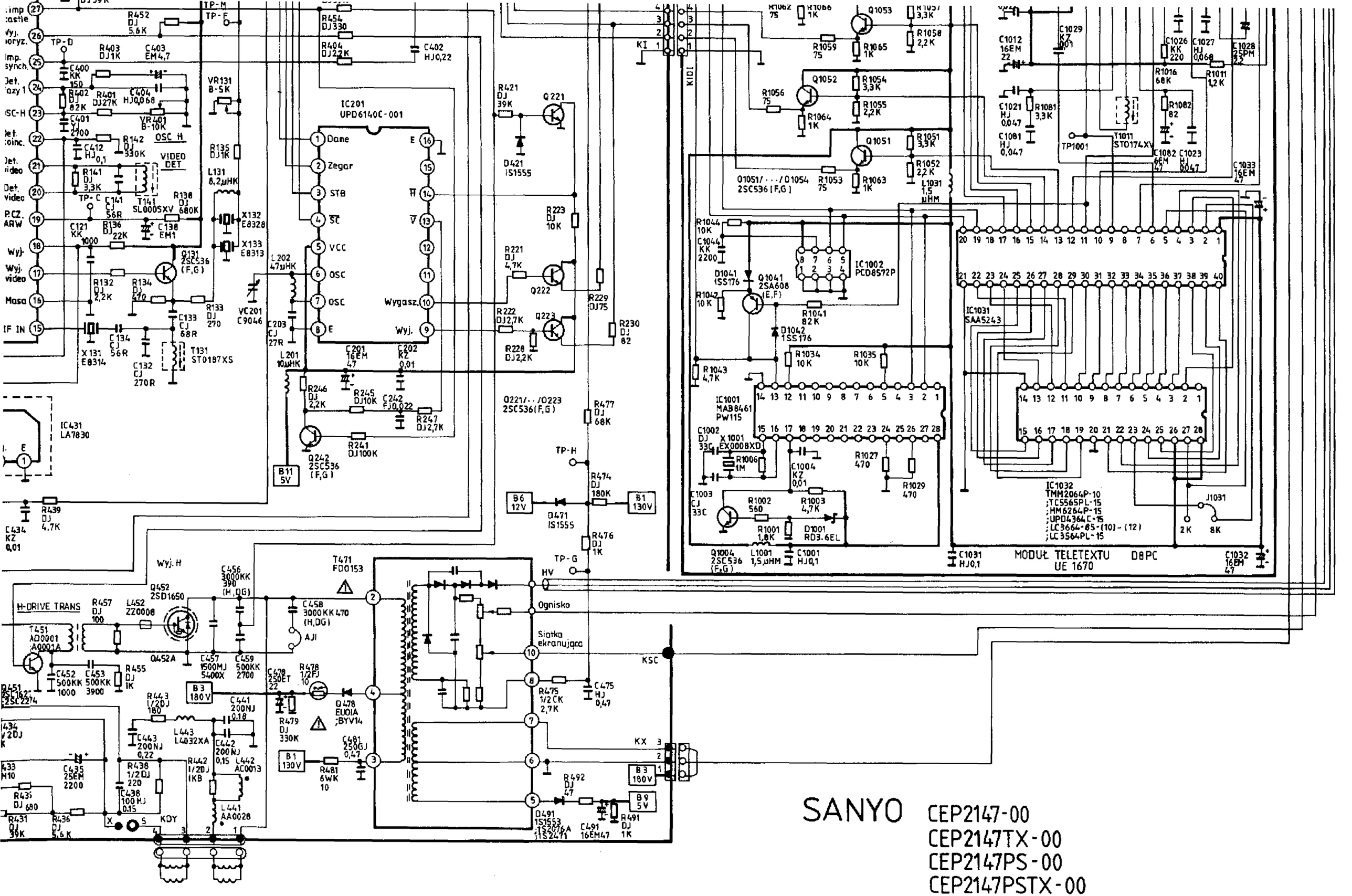


SANYO CEP2147-00
CEP2147TX-00
CEP2147PS-00
CEP2147PSTX-00